TÜRENFABRIK TURBENTHAL

Bezeichnung: Holzrahmen RD17-40 60mm EI30 Umbaurahmen
Kategorie: Holzrahmen-Elemente überschlagend
Zeichnungs-Nr.: 10019 Version: 2

Umbaurahmen auf bestehende Stahlzarge

gezeigt: zwei mögliche Einbausituationen.

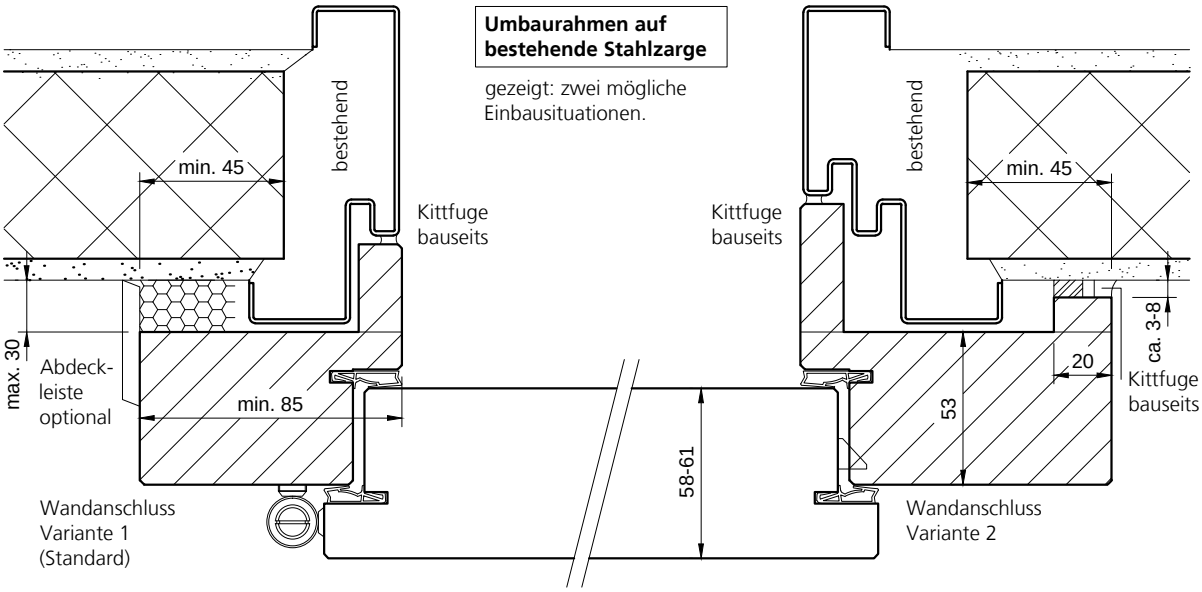

Umbaurahmen auf best. Holzrahmen

gezeigt: zwei mögliche Einbausituationen.

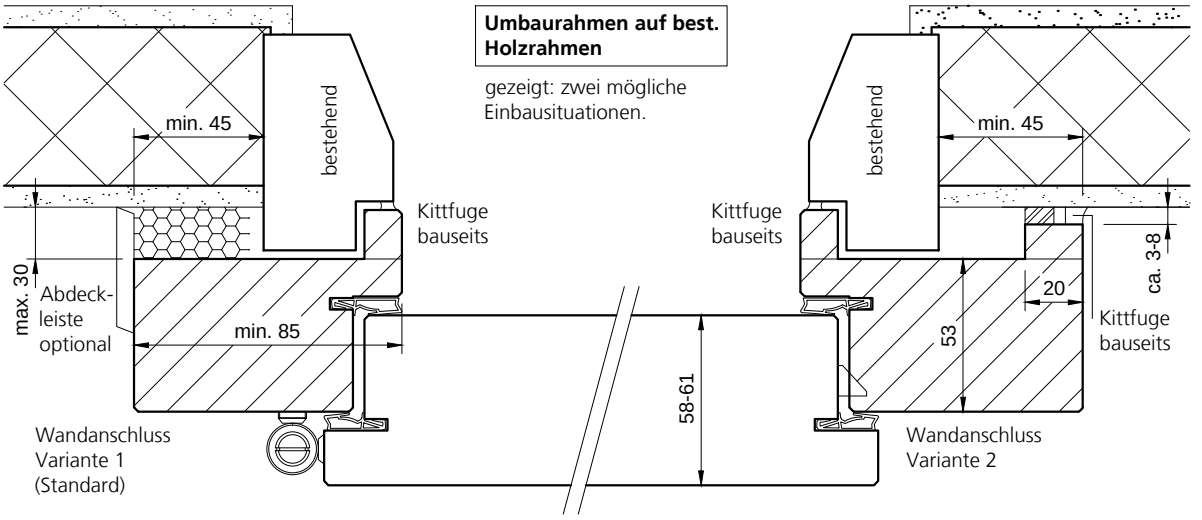

Umbaurahmen auf best. Holzzarge

gezeigt: zwei mögliche Einbausituationen.

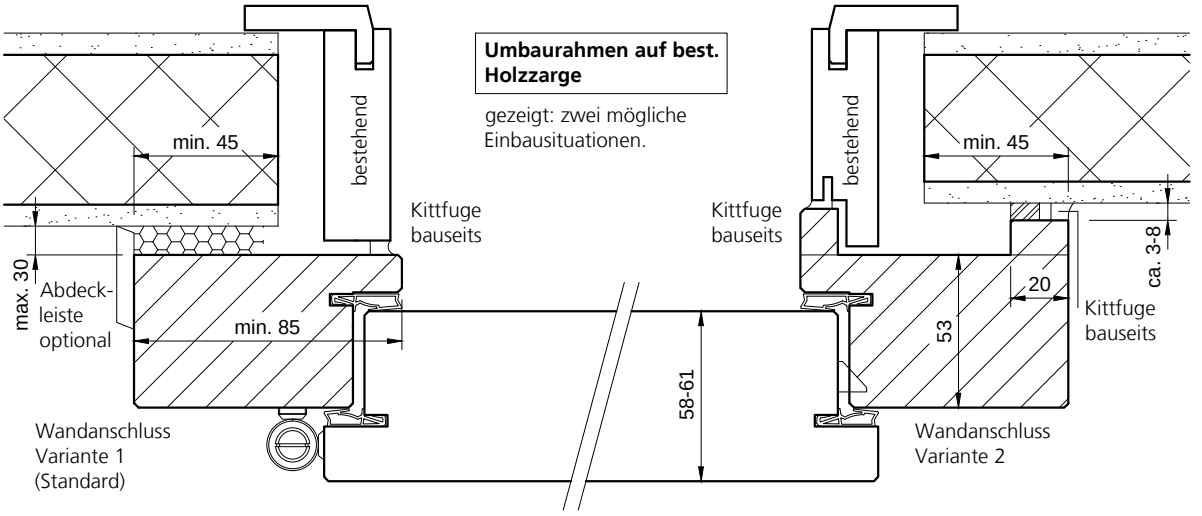

Vervielfältigung oder Weitergabe nur mit unserer schriftlichen Genehmigung.