TÜRENFABRIK TURBENTHAL

Bezeichnung: Türschliesser ITS 96 2-4, stumpf einschlagend
Kategorie: Beschläge - Türschliesser, diverse Einbauten
Zeichnungs-Nr.: 10217 Version: 1.1

RDS17-48 mit 50mm Türblatt (spez.) oder BFDS47 (nicht Brandschutz)

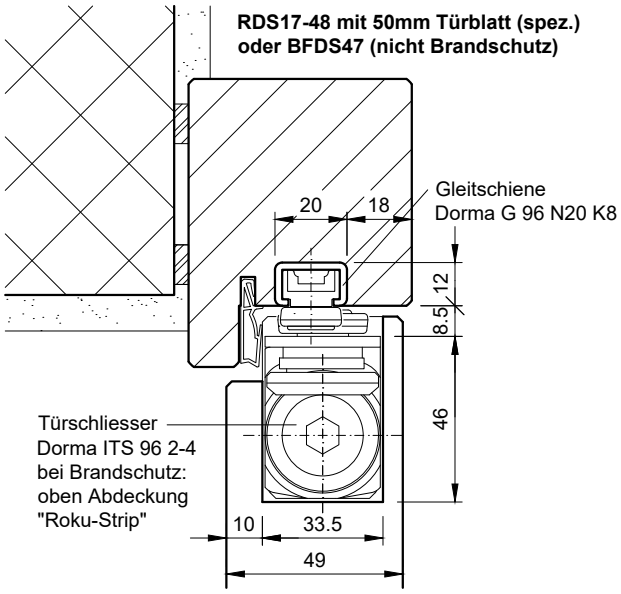

UDS58 mit 50mm Türblatt

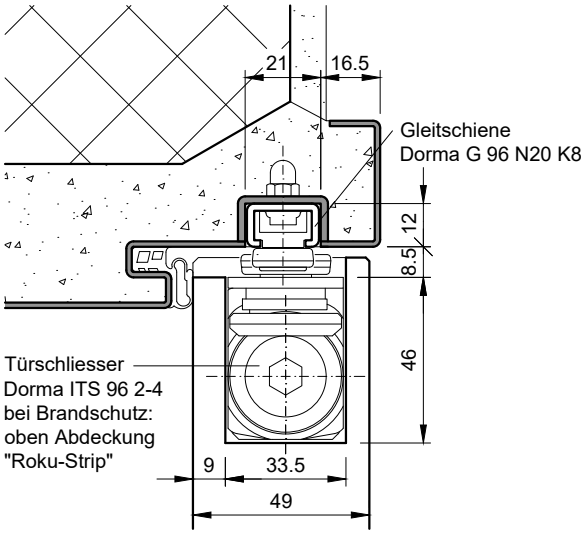

RDS17-48 mit 60mm Türblatt

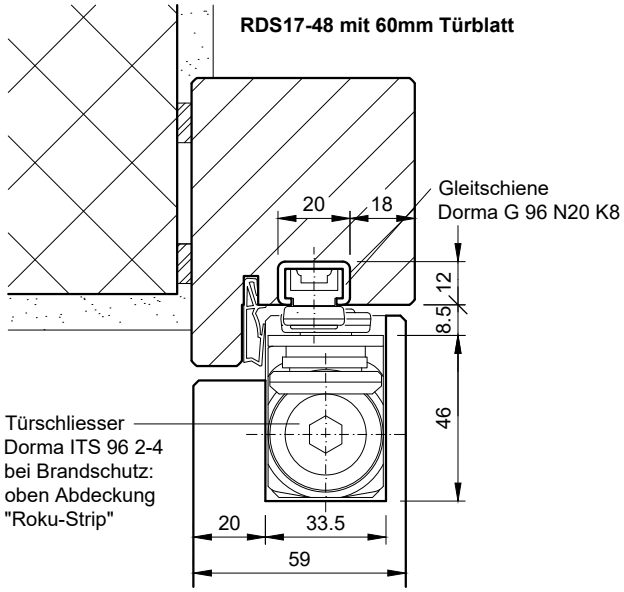

UDS58 mit 60mm Türblatt (spez.)

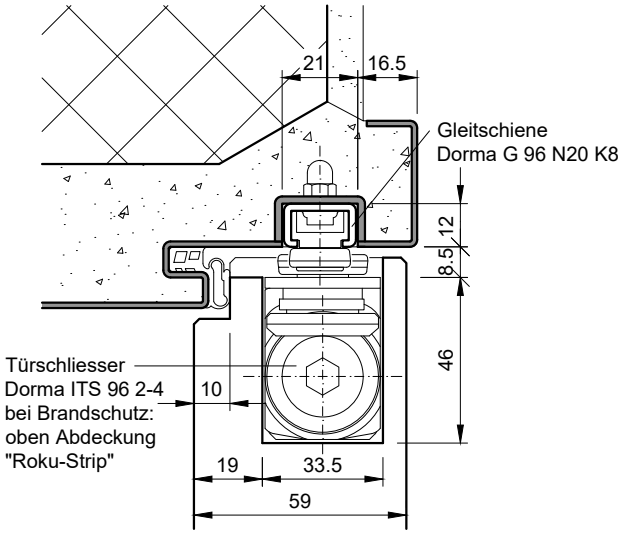

RDS17-28/40 mit 60mm Türblatt

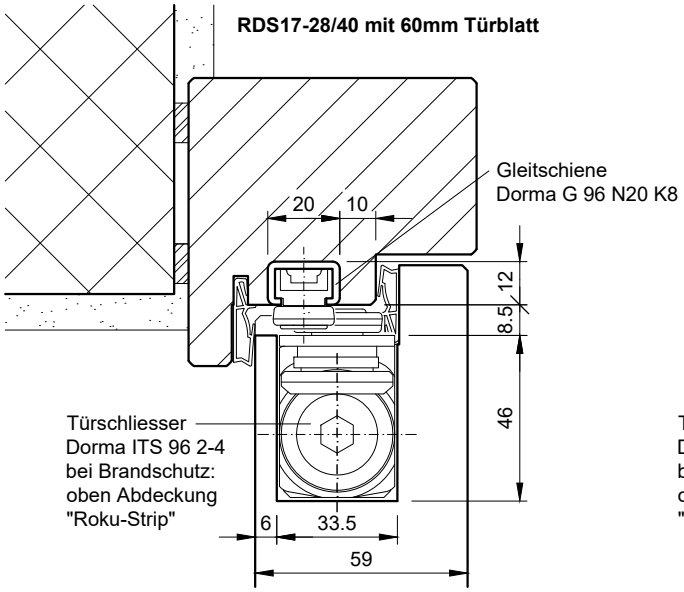

UDS27/39 mit 60mm Türblatt

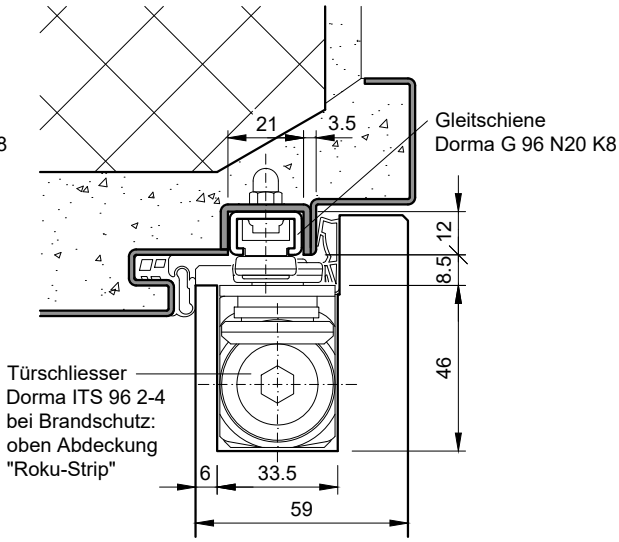

Vervielfältigung oder Weitergabe nur mit unserer schriftlichen Genehmigung.